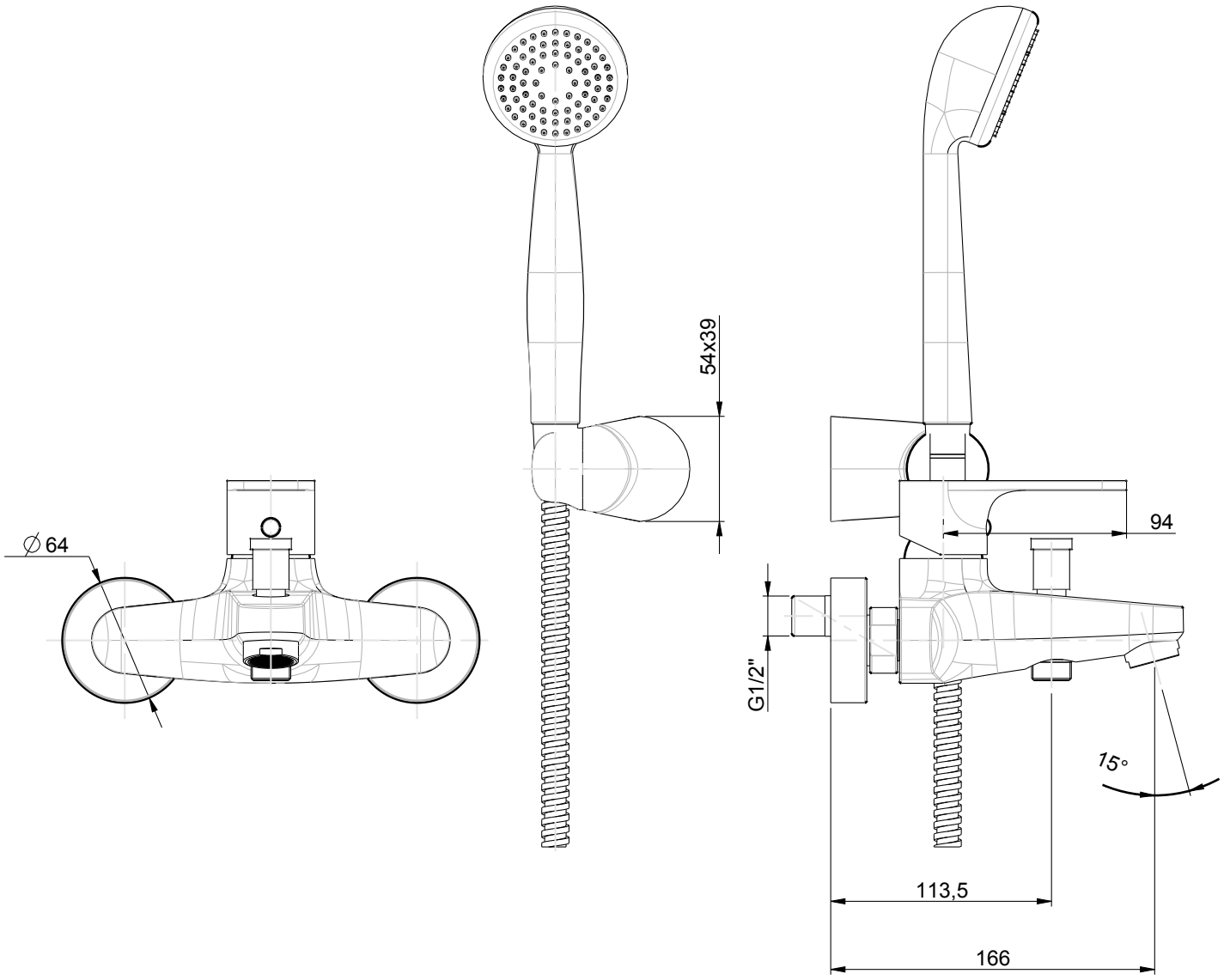

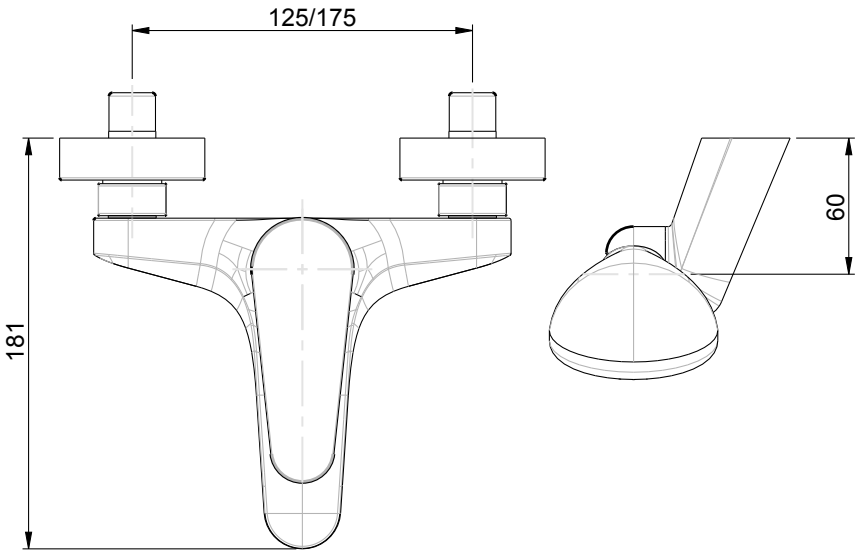

RUBINETTERIE F.lli Frattini®

Denominazione: MONOCOMANDO VASCA SERIE AVERE CON DOCCIA DUPLEX

Art.N°: 85002

Scala: 3:10