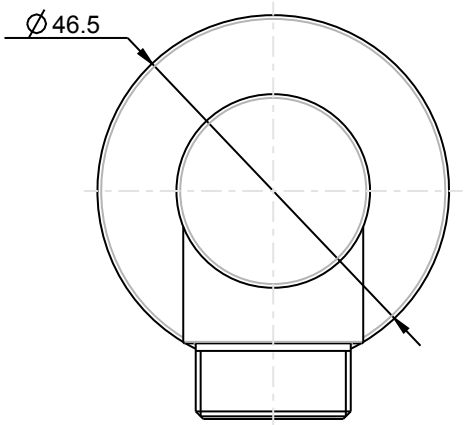

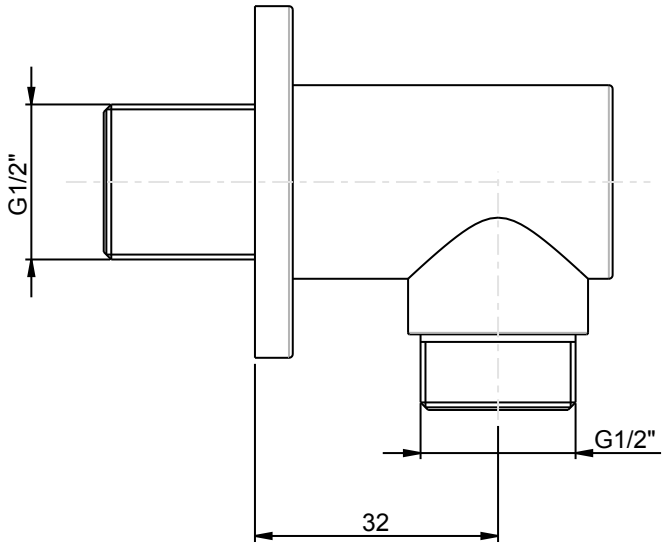

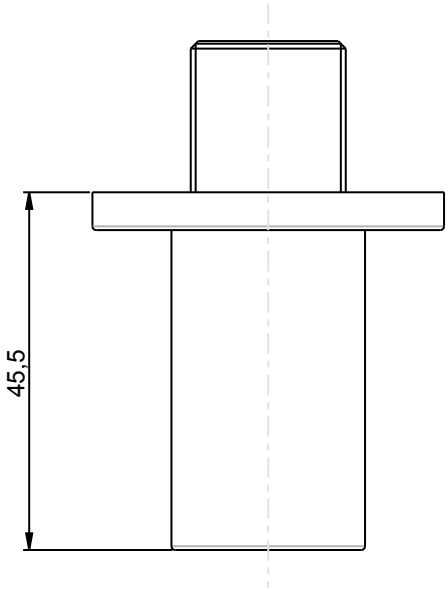

RUBINETTERIE

F.lli Frattini

Denominazione:	PRESA ACQUA SERIE ESSERE
Art.N°: 65616	Scala: 1:1