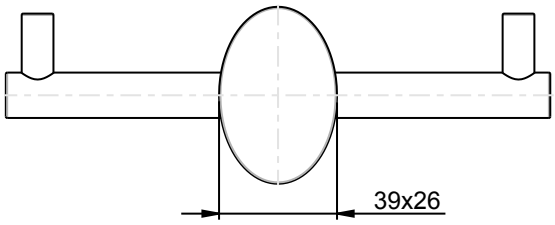

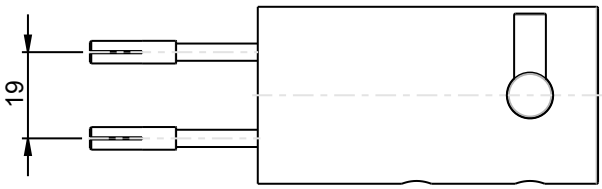

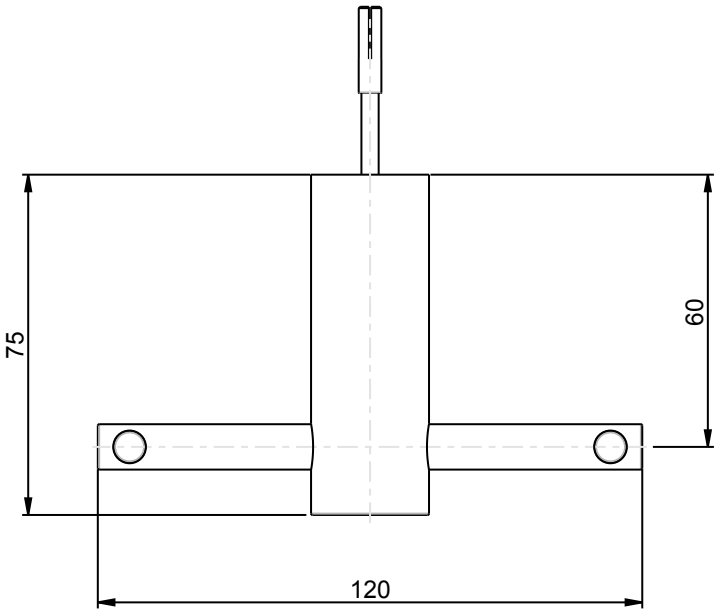

RUBINETTERIE
F.lli Frattini

Denominazione: APPENDIABITO SERIE BRERA

Art.N°: 59310

Scala: 3:5