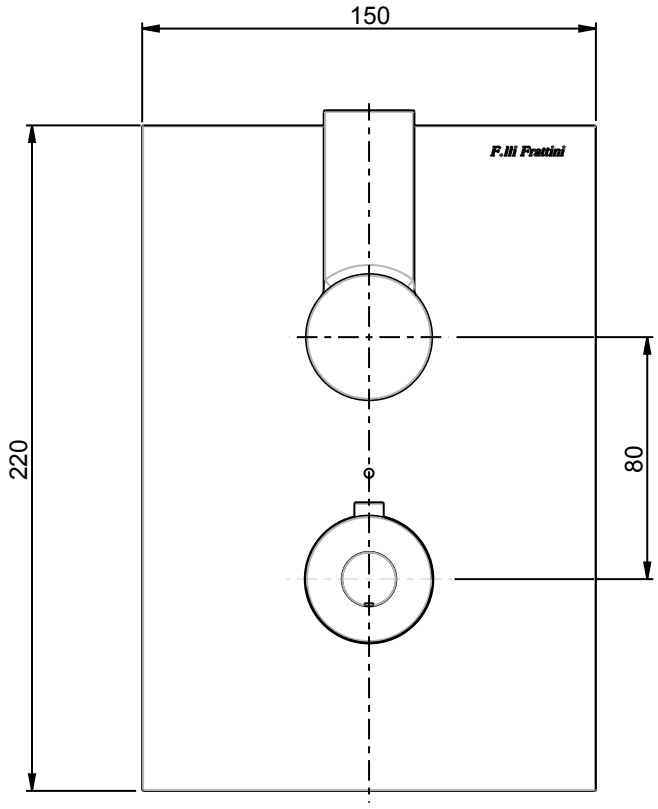

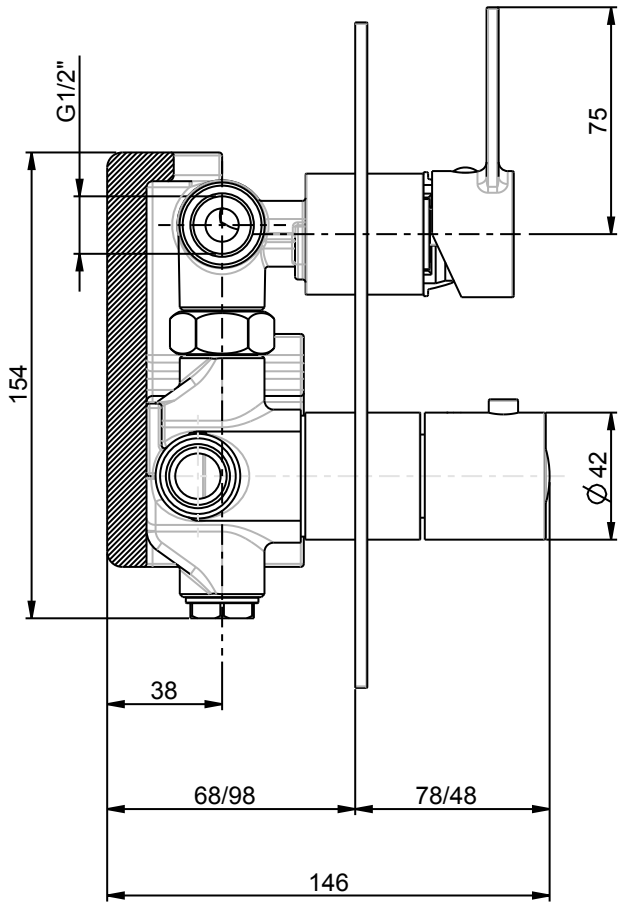

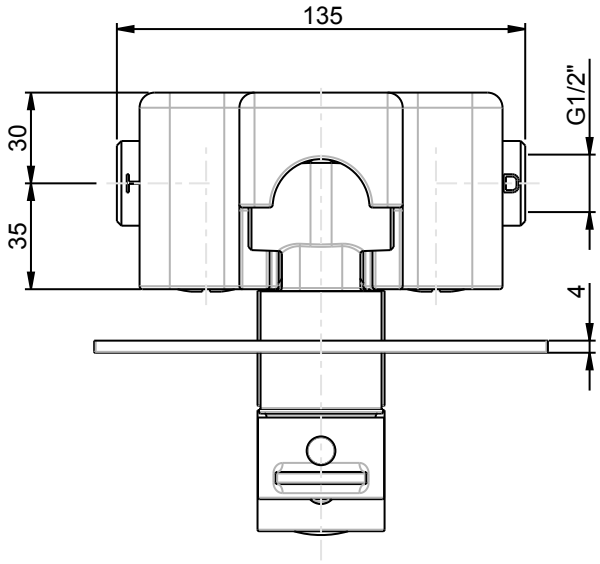

RUBINETTERIE

F.lli Frattini

Denominazione: MISCELATORE INCASSO DOCCIA TERM. 2 VIE SERIE GAIA

Art.N°: 55630

Scala: 2:5