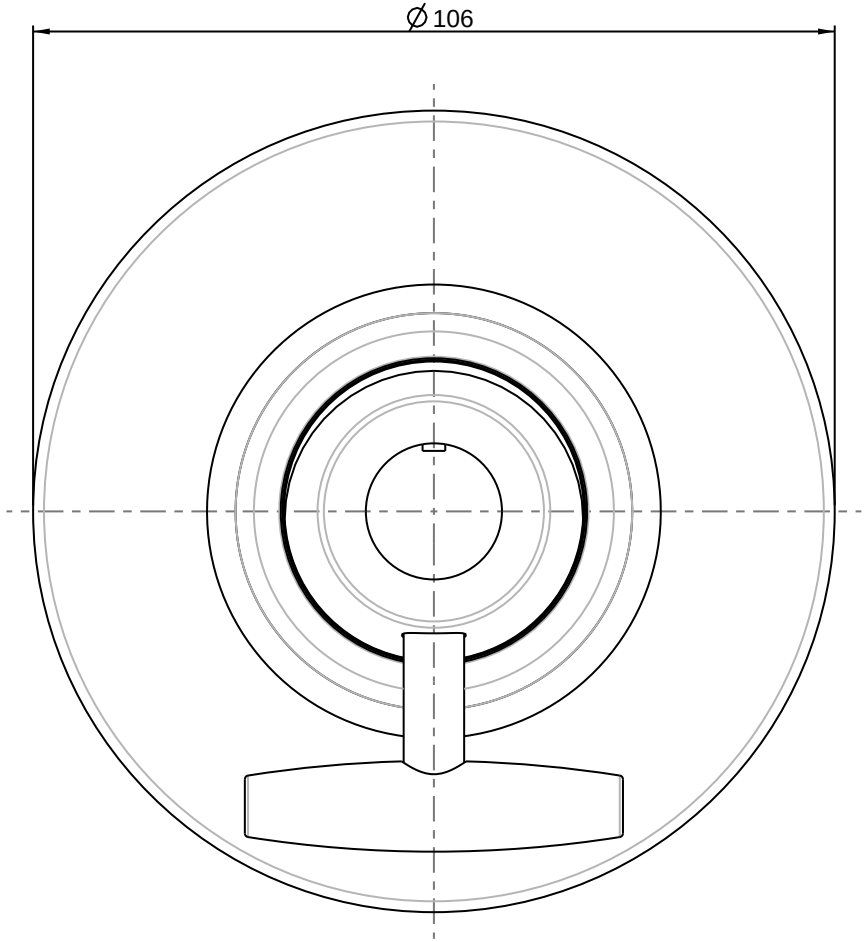

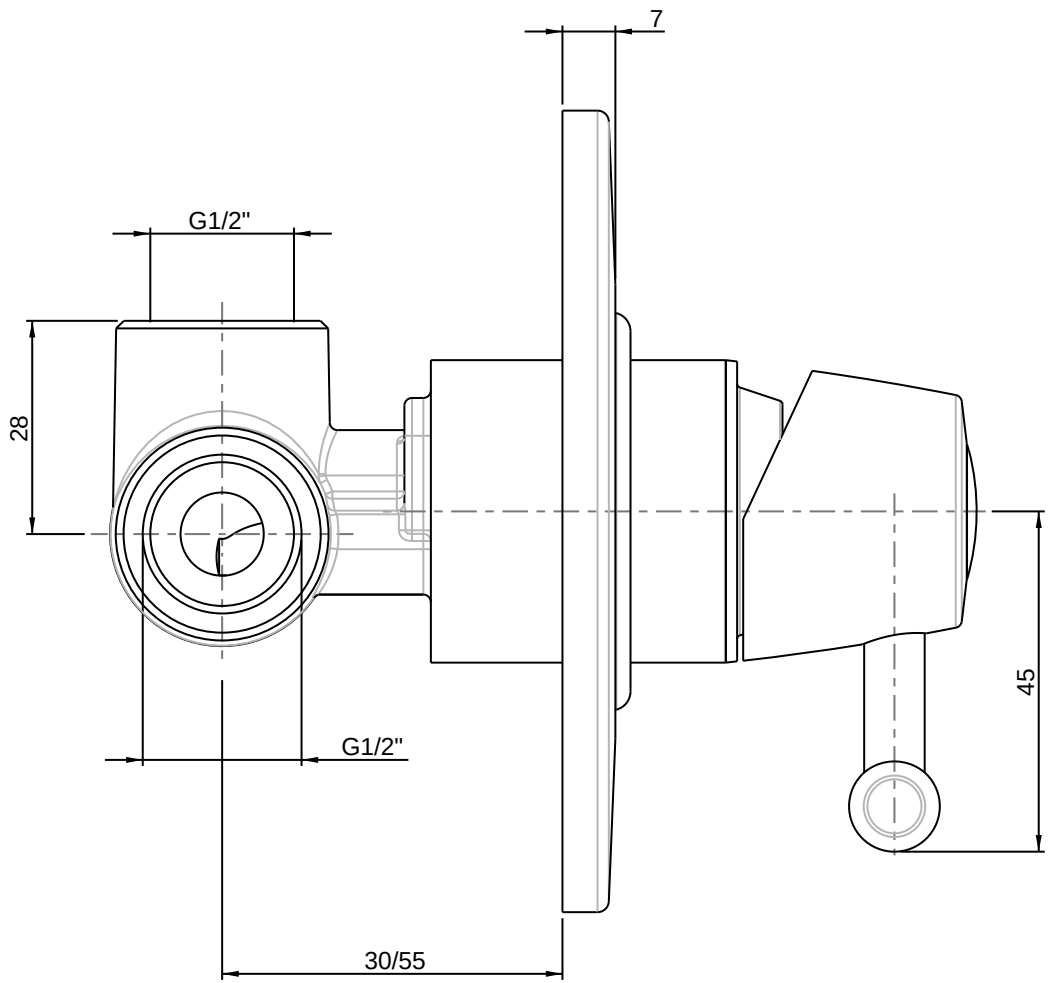

RUBINETTERIE

F.lli Frattini

Denominazione:	MONOCOMANDO INCASSO PER DOCCIA
SERIE MEGANE	
Art.N°: 42016	Scala: 1:1