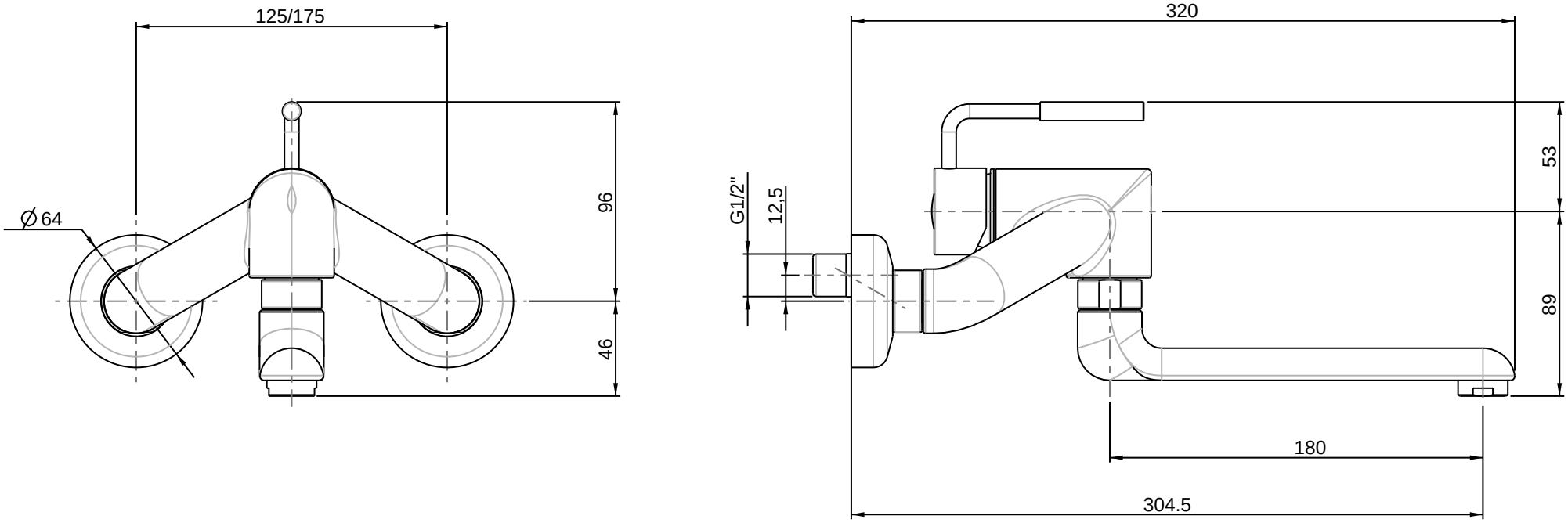

RUBINETTERIE

F.lli Frattini

Denominazione:	MONOCOMANDO LAVELLO A PARETE	
SERIE CAYEN		
Art.N°:	41150	Scala: 7:20