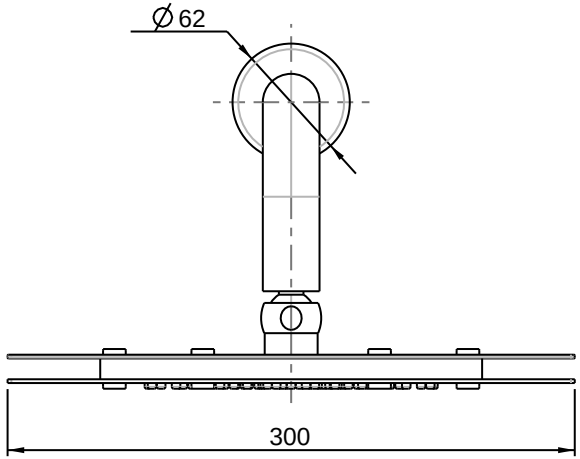

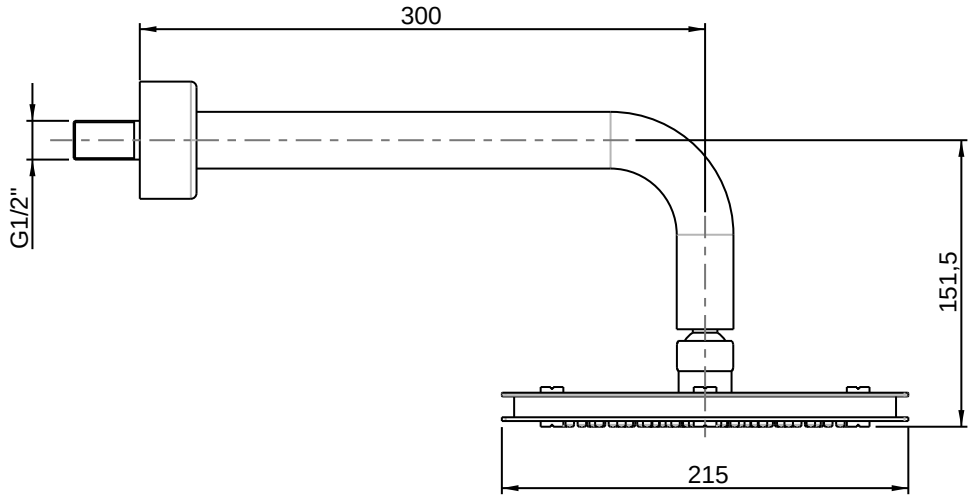

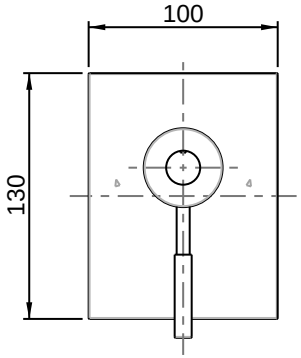

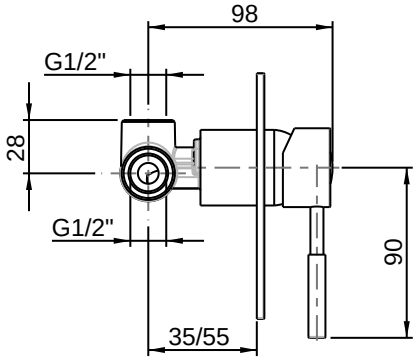

RUBINETTERIE

F.lli Frattini

Denominazione:	MONOCOMANDO INCASSO PER DOCCIA CON SOFFIONE SERIE CAYEN
Art.N°: 41015	Scala: 1:4