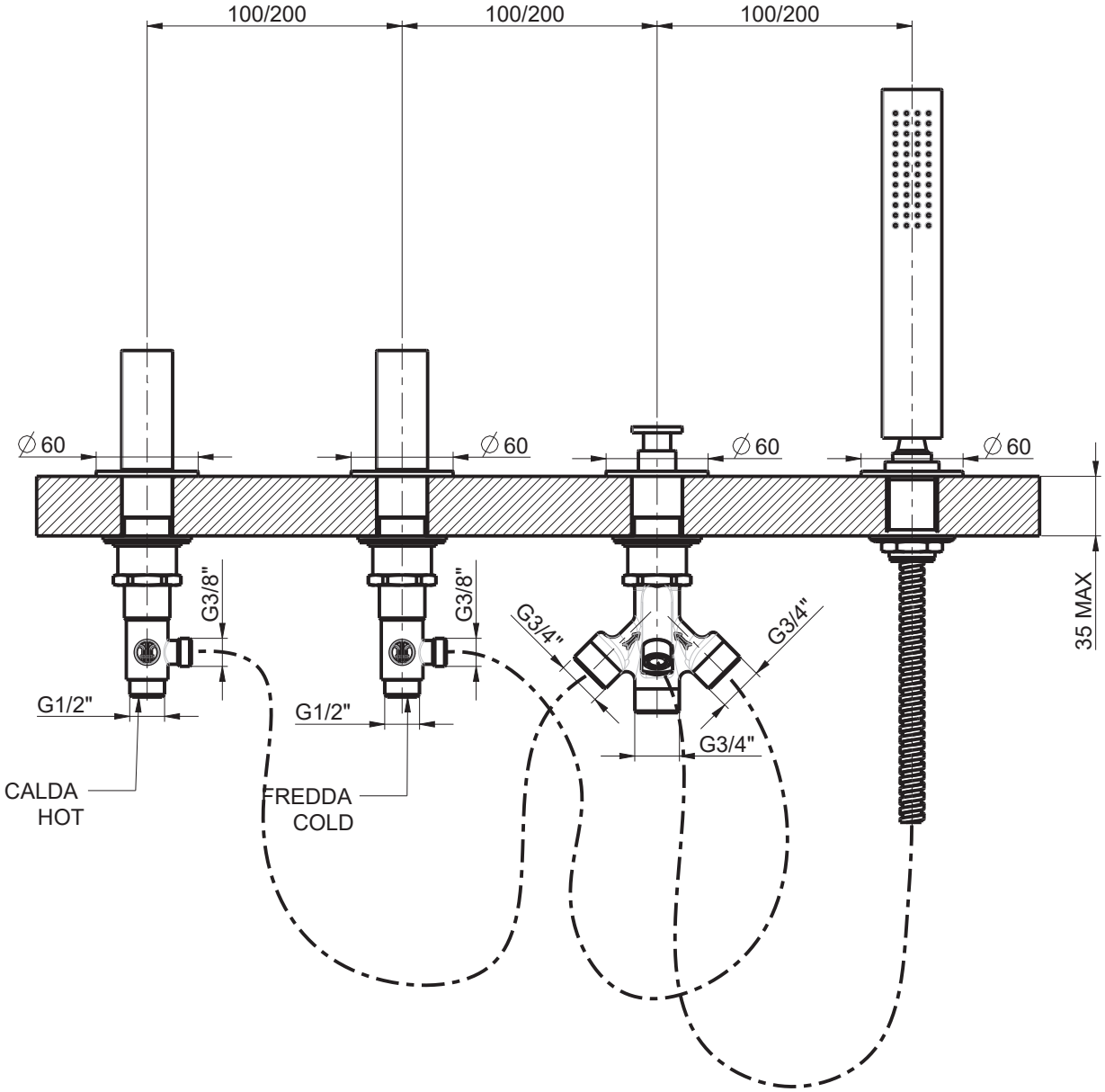

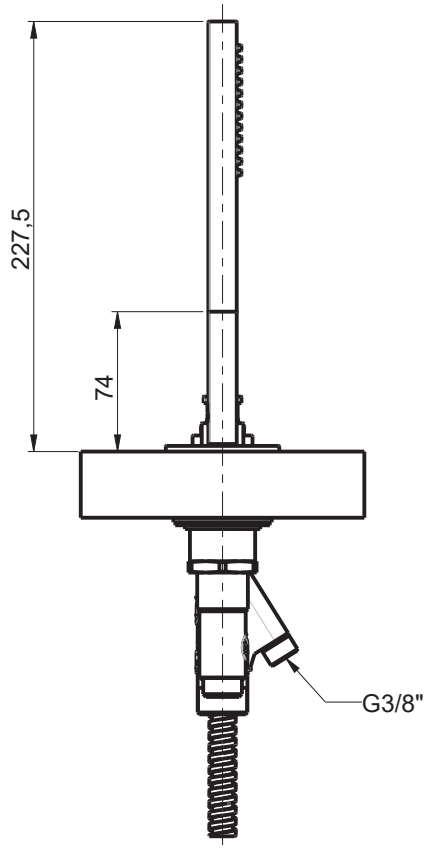

- Schema di foratura consigliato / Recommended drilling scheme

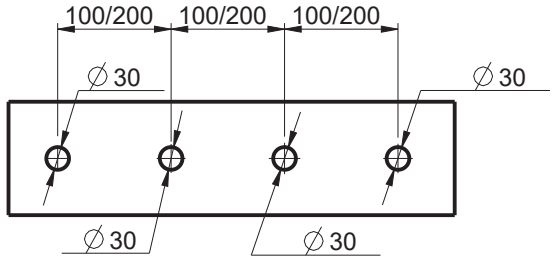

RUBINETTERIE F.lli Frattini®

Denominazione:	BATTERIA BORDO VASCA SENZA BOCCA CON DEVIATORE E DOCCIA ESTR. SERIE VITA
Art.N°: 35028A	Scala: 1:4